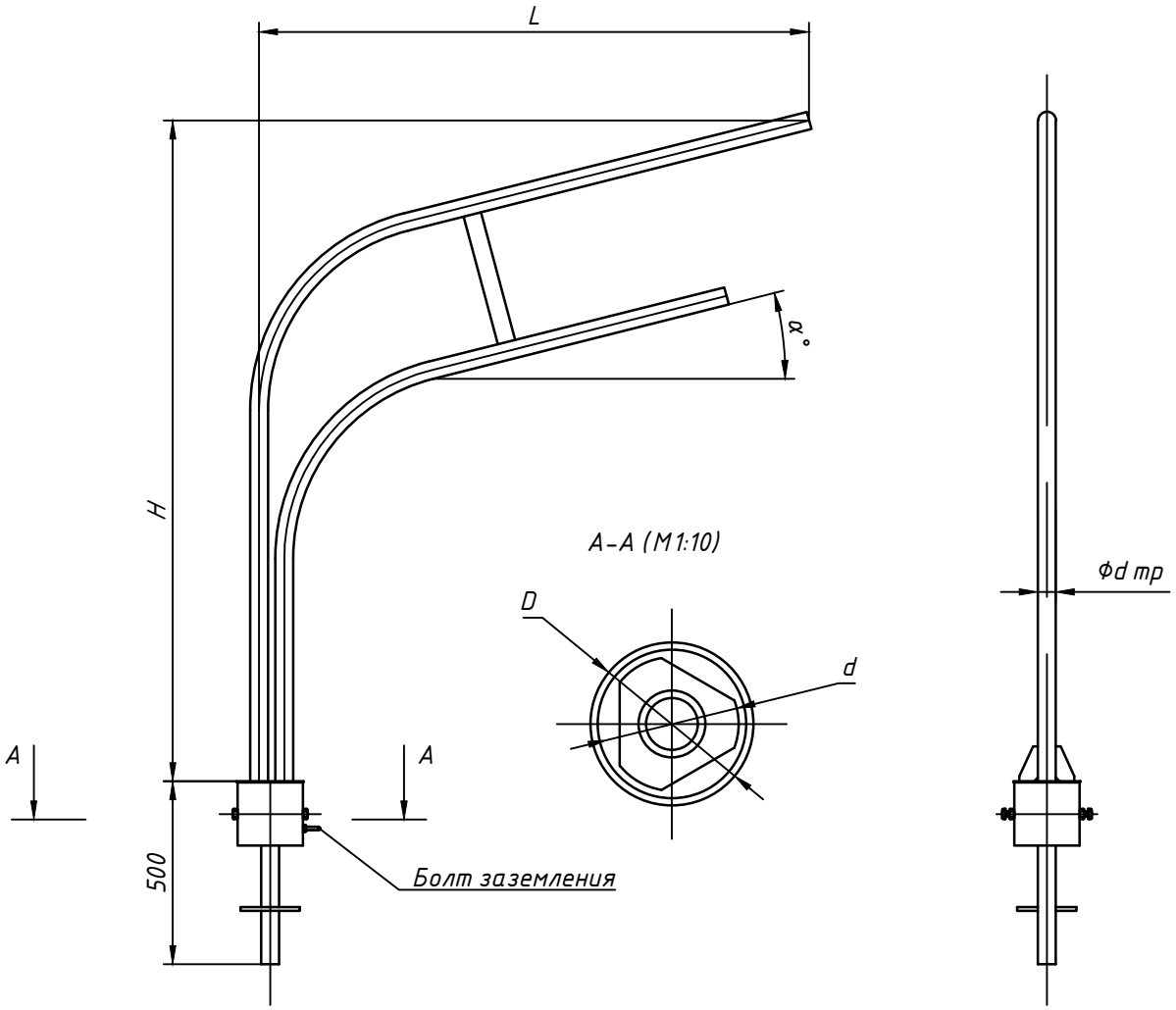
L
H
α°
A
A
500
Болт заземления
А–А (М1:10)
D
d
Φd тр